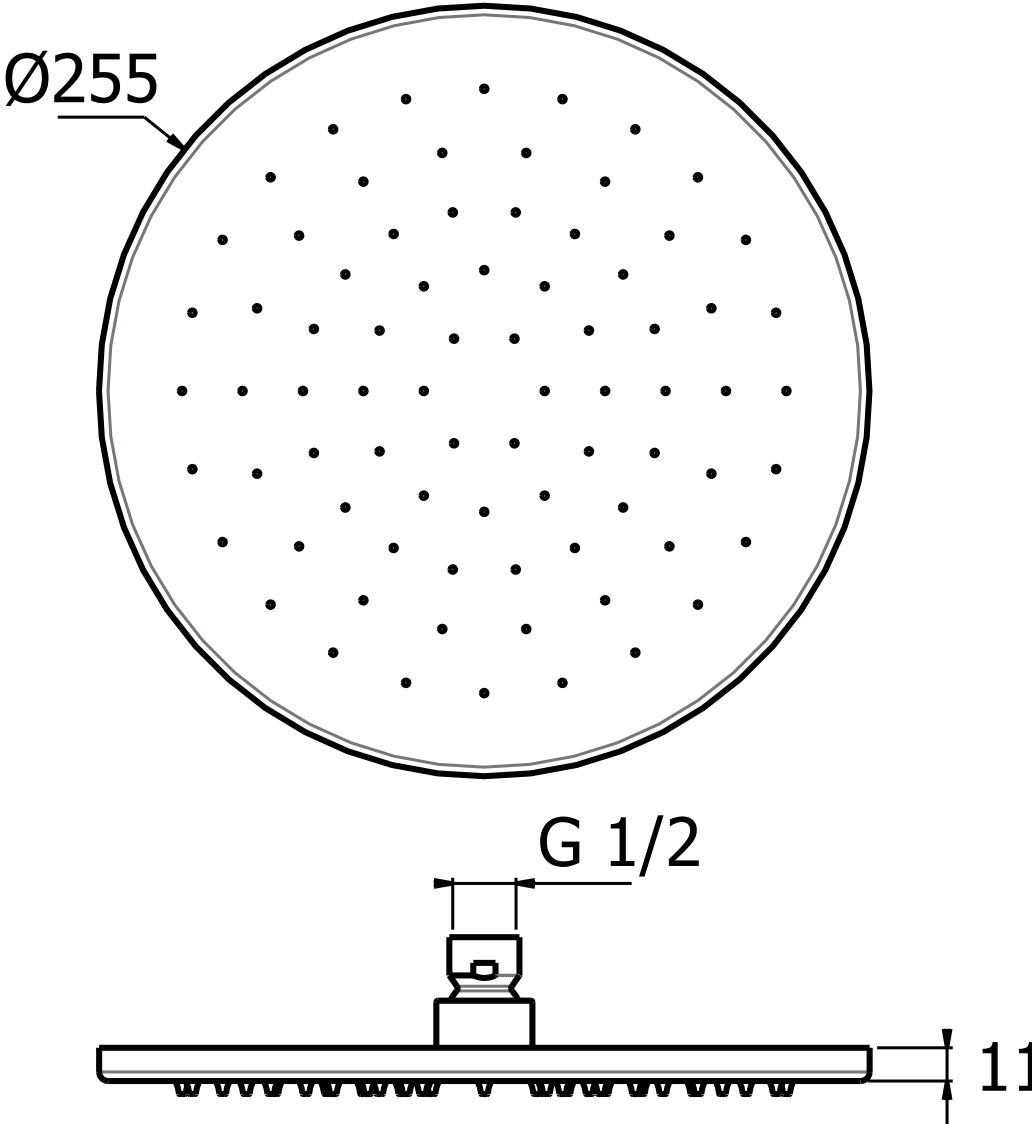
Ø255
G 1/2
11